## Especificações

| | |
|---|---|
| Tipo: | : Alto-falante Coaxial Tridirecional,16 cm x 23 cm (6" x 9") |
| Capacidade de Potência | : 280 watts (MÁX. POTÊNCIA MUSICAL) |
| Impedância | : 4 ohms |
| Massa Magnética | : 332 g (11,7 onças) |
| Massa | : 1,35 kg (3,1 lbs) |

(O projeto e as especificações estão sujeitos a alterações sem prévio aviso)

## Acessórios

Grade ..... x2
Rede de Metal ..... x2
Parafuso (∅ 4 x 25 mm) ..... x8
Porca de Aperto Rápido ..... x8
Parafuso (M4 x 75 mm) ..... x8
Porca (M4) ..... x8
Cabo do Alto-falante (5 m) ..... x2

CS-V6934
ALTO-FALANTE ESTÉREO PARA AUTOMÓVEIS

Se houver necessidade de instalar um kit em seu automóvel, consulte a lista telefônica para encontrar a loja especializada mais próxima.

If a kit is necessary for your car, consult your telephone directory for the nearest car audio speciality shop ("IN-CAR ENTERTAINMENT" dealer).

Falls für Ihren Wagen ein Einbausatz erforderlich ist, wenden Sie sich bitte an Ihren nächsten Auto-Stereo-Fachhändler.

Si un kit est nécessaire pour votre voiture, consulter votre annuaire téléphonique pour chercher le revendeur d'accessoires audio pour automobile le plus proche.

Als extra gereedschap nodig is voor inbouwen in uw auto, raadpleeg dan de telefoongids voor de dichtstbijzijnde in auto audio gespecialiseerde winkel.

Si fuera necesario un juego de instalación para su automóvil, consulte la guía telefónica para ubicar la tienda especialista en audio para automóviles más cercana.

JVC

©2005 Victor Company of Japan, Limited

1104MMMWTNTCN

JVC

# ALTO-FALANTE ESTÉREO PARA AUTOMÓVEIS

**CAR STEREO SPEAKER**
**STEREO-AUTOLAUTSPRECHER**
**HAUT-PARLEURS AUTO STEREO**
**AUTO STEREO LUIDSPREKERS**
**ALTAVOCES ESTEREOFONICOS PARA AUTOMOVIL**

# CS-V6934

**Para uso do cliente:**
Abaixo, digite o nº do modelo e o nº de série localizados na parte posterior ou inferior do alto-falante. Guarde essas informações para futura referência.

Nº do modelo _____

Nº de série _____

LVT1276-001A

# *INSTRUÇÕES*

*INSTRUCTIONS*
*BEDIENUNGSANLEITUNG*
*MANUEL D'INSTRUCTIONS*
*GEBRUIKSAANWIJZING*
*MANUAL DE INSTRUCCIONES*

Obrigado por ter adquirido os Alto-falantes de Equipamento de Som para Carro JVC. Esses alto-falantes podem ser montados nas portas ou na tampa traseira interna do seu veículo. Para uma instalação segura e operação perfeita dos seus alto-falantes, leia as seguintes instruções cuidadosamente.

## Instalação e Utilização Corretas

1. Certifique-se de instalar os alto-falantes de acordo com as instruções de modo a evitar que se desloquem acidentalmente para fora de suas posições por causa da agitação e dos impactos do veículo.
2. Instale a fiação com firmeza no piso do veículo, tomando o máximo cuidado para não romper os fios durante a instalação.
3. Antes de conectar os alto-falantes no amplificador, confirme se a alimentação elétrica foi desligada. O som de um clique gerado pela conexão com a alimentação elétrica ligada pode danificar os alto-falantes.
4. O amplificador e os alto-falantes devem ser conectados entre os terminais correspondentes, ou seja, "esquerdo" com "esquerdo" e "direito" com "direito", assim como "+" com "+" e "-" com "-". Conexões com polaridades invertidas degradarão a qualidade da reprodução do som estéreo.
5. Não exponha os alto-falantes a uma entrada excessiva de potência. A capacidade de potência do CS-V6934 é de 280 watts (MÁXIMA POTÊNCIA MUSICAL). Qualquer excesso de potência danificará os altos-faltantes.
6. O modelo CS-V6934 tem uma impedância de 4 ohms. Certifique-se de que a saída dos terminais dos auto-falantes do amplificador indique uma impedância nominal de 4 ohms.
7. Ao limpar os alto-falantes, utilize um pano macio e limpe a superfície suavemente. Não aplique tíner a solvente.

## Como Completar as ligações elétricas

Consulte o diagrama abaixo. Certifique-se de ligar os terminais correspondes, ou seja, "lado esquerdo" com "lado esquerdo", "-" com "-", etc. (Fig. 7).

### CUIDADO

Conecte o cabo do alto-falante fornecido ao terminal do alto-falante segurando a parte inferior do terminal do alto-falante. (Fig. 8).

Thank you for purchasing the JVC Car Stereo Speakers. These speakers can be mounted in the rear tray, rear pillar or rear seat side panel of your vehicle. For the secure installation and perfect operation of your speakers, please read the following carefully.

## For Proper Installation and Use

1. Be sure to install the speakers according to the directions so as to prevent them from slipping accidentally out of position due to the tossing and bumping of the vehicle.
2. Set the wiring firmly on the floor of the vehicle, taking the utmost care not to break wires while installing.
3. Before connecting the speakers to the amplifier, confirm that the power has been turned off. The click noise generated by the connection if the power is on may damage the speakers.
4. The amplifier and speakers should be connected between corresponding terminals, i.e. "left" to "left", and "right" to "right", as well as "+" to "+", and "–" to "–". Connection with reversed polarity will degrade the quality of stereo reproduction.
5. Do not subject the speakers to excessive input. The power handling capacity of the CS-V6934 is 280 watts (MAX. MUSIC POWER). Any excessive input may damage the speakers.
6. The CS-V6934 has an impedance of 4 ohms. Make sure that the output impedance of the amplifier's speaker terminal is rated at 4 ohms.
7. When cleaning the speakers, use a soft cloth and wipe the surface gently. Do not apply thinner or solvent.

## How to Complete the wiring

Consult the diagram below. Be sure to connect corresponding terminals, i.e. "left" to "left", "–" to "–", etc. (Fig. 7)

### CAUTION

Connect the provided speaker cord to the speaker terminal while holding the lower portion of the speaker terminal. (Fig. 8)

Vielen Dank für den Kauf der JVC Stereo-Autolautsprecher. Diese Lautsprecher sind für die Installation in der Heckfenster-Ablage, den hinteren Dachstreben bzw. der hinteren Innenraumverkleidung Ihres Wagens vorgesehen. Um korrekten Einbau und einwandfreie Funktion der Lautsprecher zu gewährleisten, ist es empfehlenswert, die folgenden Anleitungen sorgfältig durchzulesen.

## Hinweise für die korrekte Inbetriebnahme und Gebrauch

1. Die Lautsprecher vorschriftsgemäß anbringen, damit diese nicht durch, Vibrationen und sonstige Erschütterungen aus ihren Halterungen gelöst werden.
2. Die Kabel rutschfest am Wagenboden verlegen und unbedingt darauf achten, hierbei kein Kabel zu knicken oder zu beschädigen.
3. Wenn die Lautsprecher am Verstärker angeschlossen werden, muß dieser ausgeschaltet sein! Ist der Verstärker eingeschaltet, kann der beim Anschluß auftretende Ton die Lautsprecher beschädigen.
4. Bei Anbringung der Kabel sollte die Kennzeichnung der Kabelschuhe und -stecker von Verstärker und Lautsprechern übereinstimmen, d.h. "Links" an "Links" und "Rechts" an "Rechts" bzw. "+" an "+" und "–" an "–" gelegt werden. Ein umgekehrter (über Kreuz) Anschluß vermindert die Qualität der Stereowiedergabe.
5. Die Lautsprecher nicht an einen Verstärker mit zu hoher Ausgangsleistung anschließen! Die CS-V6934 ist für 280 Watt (MAX. MUSIKLEISTUNG) ausgelegt. Jede diese Werte überschreitende Verstärker-leistung beschädigt die Lautsprecher.
6. Die CS-V6934 besizen eine Impedanz von 4 Ohm. Dementsprechend muß die Ausgangsimpedanz des Vestärkers gleichfalls 4 Ohm betragen.
7. Zum Reinigen der Lautsprecher ein weiches Tuch verwenden und dabei vorsichtig über die Oberfläche wischen. Kein Reinigungsmittel (Verdünner oder Lösemittel) verwenden!

## Kabelanschluß

Das unten gezeigte Diagramm beachten! Anschlüsse gleicher Art miteinander verbinden: "Links" an "Links", "–" an "–" etc.! (Abb. 7)

### ACHTUNG

Den unteren Teil der Lautsprecher-Anschlußklemme festhalten und das mitgelieferte Lautsprecherkabel an die Klemme anschließen. (Abb. 8)

Nous vous remercions pour l'achat des haut-parleurs auto stéréo de JVC. Ils peuvent être installés sur la plage arrière, la colonne arrière ou le panneau latéral du siège arrière de votre véhicule. Pour réaliser un montage correct et obtenir un fonctionnement parfait de ces haut-parleurs, il est conseillé de lire soigneusement ce qui suit.

## Montage et utilisation corrects

1. Prendre soin de monter les haut-parleurs conformément aux instructions, afin d'éviter qu'ils ne se délogent accidentellement de leur emplacement d'installation sous l'effet des vibrations du véhicule.
2. Fixer fermement le câblage sur le sol du véhicule. Les fils ne doivent pas être sectionnés lors du montage.
3. Vérifier que l'alimentation est coupée avant de raccorder les haut-parleurs à l'amplificateur. Les craquements produits par le raccordement lorsque l'alimentation est fournie peuvent endommager les haut-parleurs.
4. Raccorder les bornes correspondantes de l'amplificateur et les haut-parleurs, c'est-à-dire, gauche à gauche, droite à droite, de même que "+" à "+" et "–" à "–". Un raccordement effectué en inversant les polarités réduira la qualité de la reproduction sonore stéréo-phonique.
5. Ne pas appliquer un niveau d'entrée excessif aux haut-parleurs. La puissance d'entrée admissible pour les haut-parleurs CS-V6934 est de 280 watts (puissance musicale max.). Tout signal d'entrée excessif risque de les endommager.
6. Les haut-parleurs CS-V6934 ont une impédance de 4 ohms. Il faut par conséquent s'assurer que l'impédance de sortie aux bornes de haut-parleur de l'amplificateur soit aussi de 4 ohms.
7. Nettoyer le haut-parleur en le frottant légèrement à l'aide d'un chiffon doux. Ne jamais utiliser de solvants ni de détergents.

## Réalisation du câblage

Suivre soigneusement le schéma ci-dessous. Prendre soin de raccorder les bornes correspondantes, c'est-à-dire, gauche à gauche, "–" à "–", etc. (Fig. 7)

### ATTENTION

Brancher le cordon fourni à la borne du haut-parleur en tenant la partie inférieure de cette borne. (Fig. 8)

Dank u voor uw aankoop van de JVC Auto Stereo Luidsprekers. U kunt deze luidsprekers in de hoedeplank, achter de kussens op of in het zijpaneel van de achterbank van de auto monteren. Lees de onderstaande aanwijzingen aandachtig door voor een juiste plaatsing en een perfekte werking van uw luidsprekersysteem.

## Juiste plaatsing en gebruik

1. Volg de aanwijzingen voor het bevestigen van de luidsprekers nauwkeurig op om te voorkomen dat de luidsprekers door het trillen en schudden van het voertuig los zouden kunnen raken.
2. Bevestig de bedrading stevig op de vloer van het voertuig en let goed op dat hierbij geen van de draden breekt of wordt doorgesneden.
3. Voor het aansluiten van de luidsprekers op de versterker dient u zich ervan te overtuigen dat de laatste uitgeschakeld is. De ruis, veroorzaakt door het tot stand brengen van aansluitingen kan beschadiging van de luidspreker tot gevolg hebben.
4. Let op dat bij het aansluiten van de luidsprekers op de versterker de in- en uitgangen alle overeenkomen. Verwissel dus niet de linker- en rechterkanalen en zorg dat alle "+" -polen op "+" worden aangesloten en alle "–" op "–". Verwisseling van de polariteit van de aansluitsnoeren leidt tot kwaliteitsvermindering van de stereo-weergave.
5. Stel de luidsprekers niet bloot aan een te groot vermogen. Het opgenomen vermogen van de CS-V6934 is 280 Watt (max. muziekvermogen). Een groter ingangsvermogen heeft beschadiging van de luidsprekers tot gevolg.
6. Het CS-V6934 luidsprekersysteem heeft een impedantie van 4 ohm. Overtuig u ervan dat de luidsprekeruitgangen van de versterker een uitgangsimpedantie van 4 Ohm hebben.
7. Reinig de luidsprekers door ze voorzichtig schoon te vegen met een zachte doek. Gebruik nooit chemische oplosmiddelen.

## Aansluiten van de bedrading

Raadpleeg het onderstaande schema. Let vooral op de verschillende in- en uitgangen niet te verwisselen, en zorg dus dat u de linkerluidsperker op het linkerkanaal aansluit, de "–" -draad op de "–" -pool, enzovoort. (Afb. 7)

### VOORZICHTIG

Houd het onderste gedeelte van de luidsprekeraansluiting vast terwijl u het bijgeleverde luidsprekersnoer met de luidsprekeraansluiting verbindt. (Afb. 8)

La agradecemos la adquisición de los Altavoces Estereofónicos para Automóvil de JVC. Estos altavoces pueden montarse bien en la repisa trasera, pilar del costado trasero o panel lateral del asiento trasero de su vehículo. Para efectuar una instalación segura y para que los altavoces funcionen correctamente, le rogamos lea detenidamente las instrucciones siguientes.

## Instalación y U so Correctos

1. Cerciórese de instalar los altavoces de acuerdo con las instrucciones, para evitar que se descoloquen accidentalmente debido a las sacudidas y traquetreos del vehículo.
2. Instale los cables firmemente en el piso del vehículo, teniendo mucho cuidado de no romperlos durante su instalación.
3. Antes de conectar los altavoces con el amplificador, confirme que esté cortada la alimentación eléctrica. El ruido producido al enchutar los terminales de conexión mientras se alimenta energía puede causar daños en los altavoces.
4. Deben conectarse los terminales correspondientes del amplificador y de los altavoces, es decir izquierdo a izquierdo y derecho a derecho, así como "+" a "+" y "–" a "–". Si las polaridades se conectan inversamente, la reproducción estereofónica se deteriorará.
5. No someta los altavoces a una entrada excesiva. La capacidad máxima de los CS-V6934 es 280 vatios (POTENCIA MAXIMA DE MODULACION MUSICAL). Una entrada excesiva dañará los altavoces.
6. Los CS-V6934 tienen 4 ohmios de impedancia. Asegúrese de que la impedancia de salida de los terminales para altavoces del amplificador sea de 4 ohmios.
7. Cuando limpie los altavoces, utilice un paño suave y frote la superficie con cuidado. No aplique solventes ni diluyentis.

## Cómo Completar las Conexiones Eléctricas

Consulte el esquema siguiente. Asegúrese de conectar los terminales correspondientes, es decir izquierdo a izquierdo. "–" a "–", etc. (Fig. 7)

### PRECAUCION

Sujetando ls parte inferior del terminal del altavoz, conecte a este terminal el cable del altavoz que se suministra. (Fig. 8)

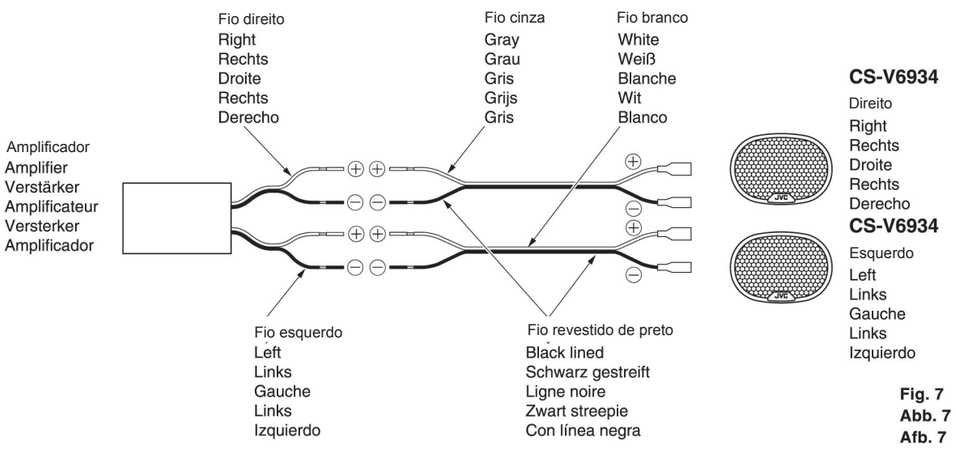


**Fig. 7**
**Abb. 7**
**Afb. 7**

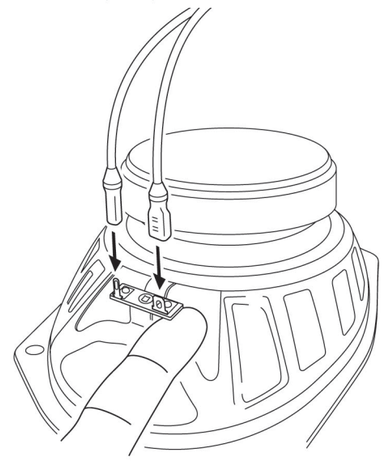

**Fig. 8**
**Abb. 8**
**Afb. 8**

## Instalação

1. Para instalar os alto-falantes na tampa traseira, primeiro determine a área aproximada em que irá posicioná-los. Os alto-falantes devem ser instalados em uma localização com espaço disponível de pelo menos 37 mm sobre a tampa e, no mínimo de 87 mm sob a tampa. Na determinação do local, assegure-se de que a parte inferior de cada alto-falante se encaixe no grande furo da placa de aço na qual a bandeja traseira é fixada. (Fig. 1).
2. Remova a tampa traseira.
3. O gabarito de papel impresso na parte inferior da caixa de embalagem mostra o formato exato da área que deverá haver na tampa traseira onde o alto-falante será instalado. Coloque o gabarito de papel sobre a área determinada no item 1 acima e desenhe o formato da área na tampa.
4. Em seguida, recorte a área demarcada.
5. A próxima etapa será as ligações dos fios nos alto-falantes. Consulte o diagrama cuidadosamente, (Fig. 7).
6. Utilize os parafusos atarraxantes e as porcas de aperto rápido para fixar os alto-falantes e a grade na tampa traseira. Primeiro remova a tela metálica da grade. Alinhe os 4 furos de parafusos da estrutura e grade dos alto-falantes com os furos da tampa traseira. Insira os 4 parafusos e aperte-os com as porcas. Para encerrar, fixe a tela de metal na grade (Fig.2).
7. Ao instalar os alto-falantes sob a tampa sem utilizar as grades, consulte a Fig. 3 e 4.
8. O processo para a instalação dos alto-falantes na coluna traseira ou no painel lateral do assento traseiro, etc. a partir do topo é geralmente o mesmo que para a instalação dos alto-falantes na tampa traseira. Neste caso, entretanto, insira os alto-falantes nos furos da coluna traseira ou do painel lateral e prenda-os com os 4 parafusos. (Fig. 5 e 6).
9. Em qualquer caso, assegure-se de que a conexão entre o alto-falante e os cabos do alto-falante esteja correta e preste atenção no cone do alto-falante durante a instalação.

## How to Install

1. To install the speakers in the rear tray, first determine the appropriate area in which to place it. The speakers must be installed in a place where there are spaces of at least 37 mm over the tray and at least 87 mm under the tray. In determining the location, make sure that the bottom part of each speaker fits into the large hole in the steel plate on which the rear tray is fixed. (Fig. 1)
2. Remove the rear tray.
3. The paper pattern printed on the bottom of the packing box shows the exact shape of the area on the rear tray through which the speaker will be installed. Apply the paper pattern onto the area determined in 1. above, and trace out the shape of the area on the tray.
4. Then, cut out the marked area.
5. The next step is to wire the speakers. Consult the diagram carefully. (Fig. 7)
6. Use the provided tapping screw and speed nuts to fix the speaker and grille to the rear tray. First, remove the metal net from the grille. Align the 4 screw holes of the speaker frame and grille with those in the rear tray, insert the 4 screws and secure them with the nuts. Finally, attach the metal net to the grille (Fig. 2).
7. When installing the speakers under the tray without using the grilles, refer to Fig. 3 and 4.
8. The process for installing the speakers in the rear pillar or rear seat side panel, etc. from the top is generally the same as for installing the speakers in the rear tray. In this case, however, insert the speakers into the holes of the rear pillar or the side panel and secure them with the 4 screws. (Fig. 5 & 6)
9. In any case, make sure the connection between the speaker and speaker cords is correct, and pay attention to the speaker cone when installing.

## Einbau

1. Sollen die Lautsprecher in die Heckfenster-Ablage eingebaut werden, muß zunächst die Einbauposition bestimmt werden. Für den Lautsprechereinbau muß mindestens 37 mm über der und mindestens 87 mm unter der Ablage Einbauspielraum gegeben sein. Wenn die Einbauposition bestimmt wird, darauf achten, daß die Unterseite der Lautsprecher nicht auf Stahlflächen oder -streben under der Ablage trifft. (Abb. 1)
2. Die Ablage ausbauen.
3. Die auf der Unterseite der Schachtel abge-druckte Papierschablone zeigt die benötigte Ein-baufläche der Lautsprecher an. Die Schablone auf die in 1. bestimmte Position in der Ablage auflegen, und die Flächenumrisse durchpausen.
4. Dann die markierten Flächen ausschneiden.
5. Als nächster Schritt erfolgt die Verkabelung. Sorgfältig die Angaben des kabeldiagramms beachten! (Abb. 7)
6. Zur Anbringung von Lautsprecher und Lautsprechergrill an der Heckablage die mitgelieferten Schneidschrauben und Spezial-Muttern verwenden. Zunähst die Gitterblende vom Grillrahmen abnehmen. Dann die 4 am Lautsprecher und Grillrahmen befindlichen Schraubenö- fnungen auf die Schraubenöfnungen an der Heckablage ausrichten und die Schrauben und Muttern festziehen. Anschließend die Gitterblende am Grillrahmen anbringen (Abb. 2)
7. Bei gleicher Anbringung der Lautsprecher, jedoch ohne Verwendung des Grills, wie in Abb. 3 und 4 gezeigt vorgehen.
8. Die Anbringung der Lautsprecher an den Sei-tenverkleidungen der hinteren Dachstreben entspricht im wesentlichen der Montage an der Heckablage von oben. In diesem Fall die Laut-sprecher mit vier Schrauben an Bohrungen der Dachstreben befestigen. (Abb. 5 & 6)
9. Darauf achten, die Kabelanschlüssen an den Lautsprechern korrekt durchzuführen und beim Einbau nicht die Lautsprechermembranen zu beschädigen.

## Méthode de montage

1. Afin d'installer les haut-parleurs sur la plage arrière, s'assurer d'abord de trouver les positions appropriées pour les fixer. Les haut-parleurs doivent être fixés où il y a au moins 37 mm au-dessus de la plage arrière et 87 mm sous la plage. Au moment de déterminer l'endroit de la fixation, faire attention que le dessous de chaque haut-parleur soit bien introduit dans le grand trou de la plaque en acier sur laquelle la plage est fixée. (Fig. 1)
2. Retirer la plage arrière.
3. Le papier modèle imprimé sur le dessous de l'emballage indique la forme précise de l'endroit où les haut-parleurs seront placés. Placer le papier modèle à l'endroit mentionné au 1. ci-dessus afin d'y inscrire la forme sur la plage.
4. Découper l'endroit marqué.
5. Ensuite, fixer le câblage des haut-parleurs. Suivre soigneusement le schéma. (Fig. 7)
6. Utiliser les vis et les écrous rapides fournis pour fixer le haut-parleur et la grille sur la plage arrière. D'abord, retirer le filet métallique de la grille, puis aligner les 4 trous de vis du cadre de haut-parleur et de la grille avec ceux dans la plage arrière, introduire les 4 vis et les serrer avec les écrous. Pour finir, fixer le filet métallique sur la grille (Fig. 2).
7. En installant les haut-parleurs sous la plage arrière sans utiliser les grilles, se reporter aux Fig. 3 et 4.
8. La méthode pour installer les haut-parleurs dans la colonne arrière ou dans le panneau latéral du siège arrière, etc. par le dessus, est généralement la même que pour l'installation des haut-parleurs dans la plage arrière. Dans ce cas, cependant, introduire les haut-parleurs dans les trous de la colonne arrière du panneau latéral et les fixer avec les 4 vis. (Fig. 5 et 6 )
9. S'assurer que le raccordement entre les haut-parleurs et les câbles est bien effectué et faire attention aux cônes des haut-parleurs lors de l'installation.

## Bevestigen van de luidsprekers

1. Voor het montere van de luidsprekers in de hoedeplank van uw auto dient u eerst bij benadering de plaats en opstelling te bepalen. De luidsprekers moeten op een plaats worden bevestigd waar er minstens 37 mm boven en minstens 87 mm onder de hoedeplank is. Bij het kiezen van de plaats dient u er bovendien rekening mee te houden dat het onderste gedeelte van elke luidspreker in de grote opening van de onder de hoedeplank liggende staalplaat moet passen. (Afb. 1)
2. Verwijder de hoedeplank.
3. De tekening op de onderzijde van de kartonnendoos geeft de precieze vorm en afmetingen aan van de uitsnede van de hoedeplank waarbinnen de luidspreker past. Leg de tekening op het in 1. gekozen gebied van de hoedeplank en trek de lijn hierop na om de precieze plaats voor het bevestigen van de luidspreker te markeren.
4. Snijd of zaag het gemarkeerde gedeelte uit de hoedeplank.
5. De volgende stap is het verbinden. van de bedrading aan de luidspreker. Volg hierbij nauwkeurig het schema. (Afb. 7)
6. Gebruik de bijgeleverde zelftappende schroeven en klipmoeren om de luidspreker en het rooster op de hoedeplank vast te zetten. Verwijder eerst het metalen gaas van het rooster en breng vervolgens de 4 schroefgaten van de luidsprekeromlijsting en het rooster in lijn met de gaten in de hoedeplank. Plaats de 4 schroeven en zet vast met de moeren. Bevestig tenslotte het metalen gaas aan het rooster. (Afb. 2)
7. Zie afb. 3 en 4 voor montage van de luidsprekers onder de hoedeplank zonder de roosters.
8. De procedure voor montage van de luidsprekers bij de hoofdkussens of het zijpaneel van de achterbank, enz. vanaf de bovenkant is over het algemeen hetzelfde als bij montage van de luidsprekers in de hoedeplank. Plaats de luidsprekers in dit geval in de gaten van de hoofdkussens achter of in het zijpaneel en zet ze vervolgens met 4 schroeven vast. (Afb. 5 & 6)
9. Kontroleer vooral goed of de aansluitingen van de luidsprekers en de aansluitsnoeren op de juiste wijze gemaakt zijn, en pas op bij het installeren de konus van de luidspreker niet te beschadigen.

## Cómo Instalarlos

1. Para instalar el altavoz en repisa trasera, determine primero el área adecuada en la que lo colocará. Los altavoces deben instalarse en un lugar donde haya un espacio de 37 mm sobre la repisa y 87 mm debajo de la misma como mínimo. Al determinar la ubicación, asegúrese que la parte inferior de cada altavoz encaje en el orificio grande de la plancha de acero en la cual está fijada la repisa trasera. (Fig. 1)
2. Quite la repisa trasera.
3. El patrón de papel impreso en el fondo de la caja de cartón muestra la forma exacta del área en la que se instalará el altavoz en la repisa trasera. Coloque el patrón de papel sobre el área determinada en el paso 1 anterior, y dibuje la forma sobre la repisa.
4. Corte el área marcada.
5. El paso siguiente es conectar el altavoz. Consulte detenidamente el esquema. (Fig. 7)
6. Utilice los tornillos autorroscantes y las tuercas de apriete rápido para fijar el altavoz y la rejilla a la repisa trasera. En primer lugar, quite la red metálica de la rejilla y, seguidamente, alinee los 4 orificios para tornillos del armazón del altavoz y la rejilla con los de la repisa trasera, inserte los 4 tornillos y asegúrelos con las tuercas.Finalmente, fije la red metálica a la rejilla (Fig.2).
7. Cuando instale los altavoces debajo de la repisa sin utilizar las rejillas, refiérase a la Fig. 3 y 4.
8. El procedimiento de instalación de los altavoces en el pilar del costado trasero o el panel lateral del asiento trasero, etc. por arriba es generalmente el mismo que para instalarlos en la repisa trasera. En este caso, sin embargo, inserte los altavoces en los orificios dei pilar del costado trasero o el panel lateral y asegúrelos con los 4 tornillos. (Fig. 5 y 6)
9. Asegúrese siempre de conectar correctamente los cordones de los altavoces y preste atención a los conos de éstos al instalarlos.

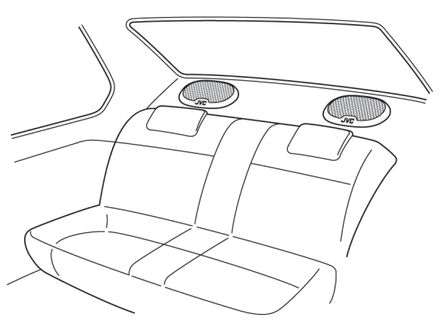

**Fig. 1**
**Abb. 1**
**Afb. 1**

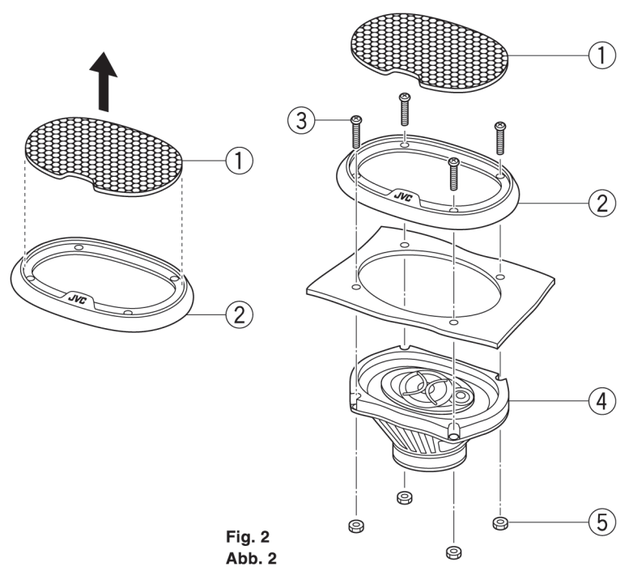


**Fig. 2**
**Abb. 2**
**Afb. 2**

① . . Tela metálica
② . . Grade
③ . . Parafuso (M4 x 75 mm)
④ . . Alto-falante
⑤ . . Porca (M4)
⑥ . . Parafuso (∅4 x 25 mm)
⑦ . . Porca de Aperto Rápido

① . . Metal Net
② . . Grille
③ . . Screw (M4 x 75 mm)
④ . . Speaker
⑤ . . Nut (M4)
⑥ . . Screw ( ϕ4 x 25 mm)
⑦ . . Speed Nut

① . . Blende
② . . Gitterblende
③ . . Schraube (M4 x 75 mm)
④ . . Lautsprecher
⑤ . . Mutter (M4)
⑥ . . Schraube ( ϕ4 x 25 mm)
⑦ . . Mutter

① . . Filet métallique
② . . Grille
③ . . Vis (M4 x 75 mm)
④ . . Haut-parleur
⑤ . . Ecrou (M4)
⑥ . . Vis ( ϕ4 x 25 mm)
⑦ . . Ecrou

① . . Metalen gaas
② . . Rooster
③ . . Schroef (M4 x 75 mm)
④ . . Luidspreker
⑤ . . Moer (M4)
⑥ . . Schroef ( ϕ4 x 25 mm)
⑦ . . Clipmoer

① . . Red metálica
② . . Rejilla
③ . . Tornillo (M4 x 75 mm)
④ . . Altavoz
⑤ . . Tuerca (M4)
⑥ . . Tornillo ( ϕ4 x 25 mm)
⑦ . . Tuerca de apriete rápido

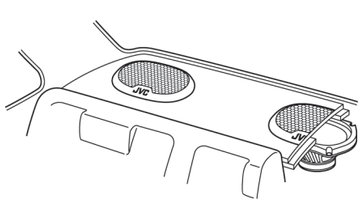

**Fig. 3**
**Abb. 3**
**Afb. 3**

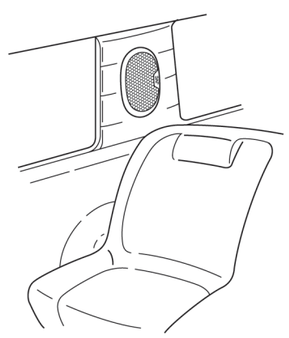

**Fig. 5**
**Abb. 5**
**Afb. 5**

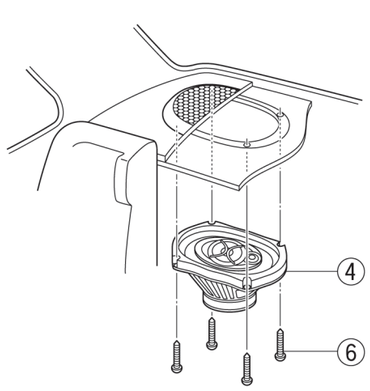


**Fig. 4**
**Abb. 4**
**Afb. 4**

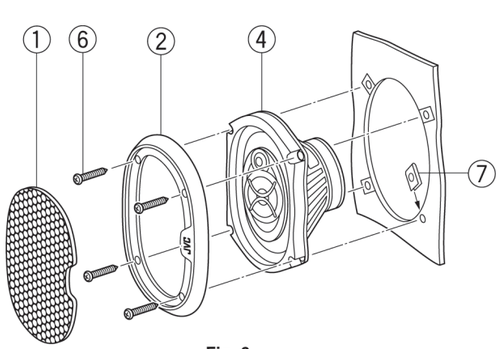


**Fig. 6**
**Abb. 6**
**Afb. 6**
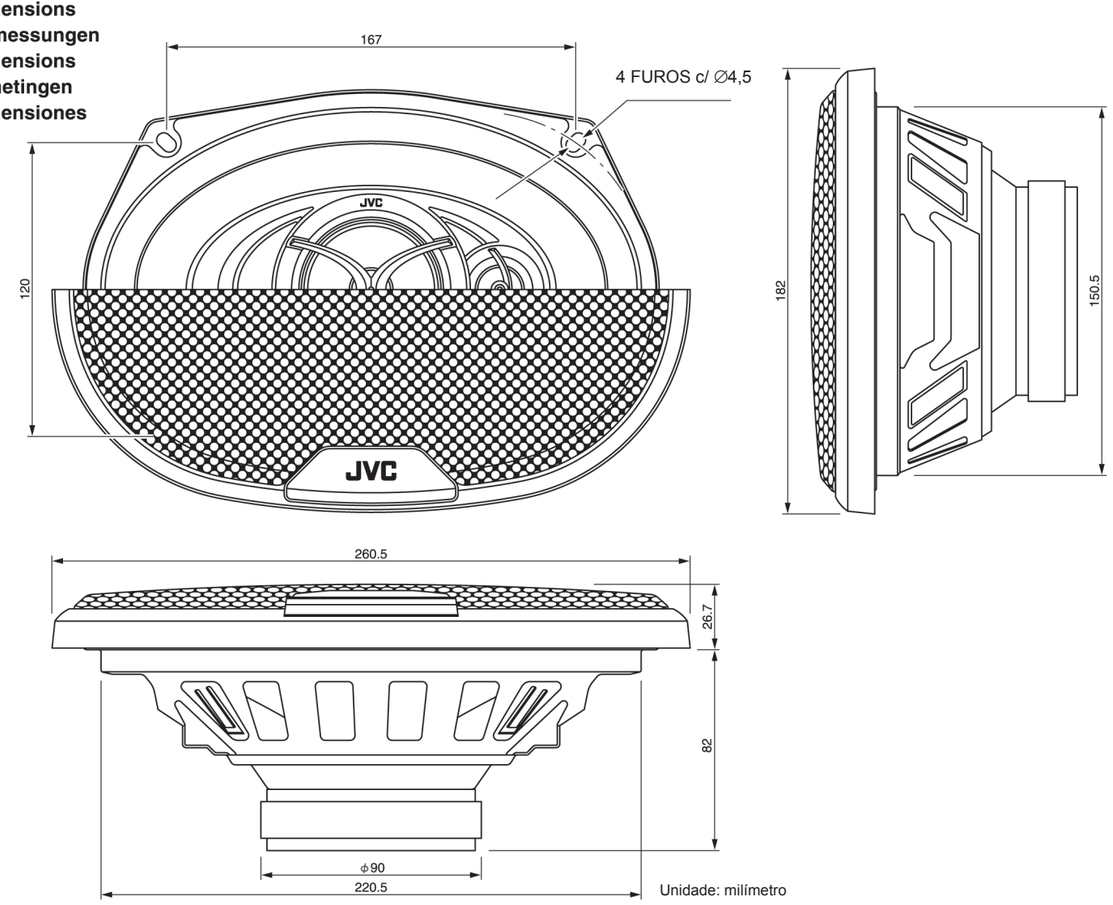
## Dimensões
## Dimensions
## Abmessungen
## Dimensions
## Afmetingen
## Dimensiones